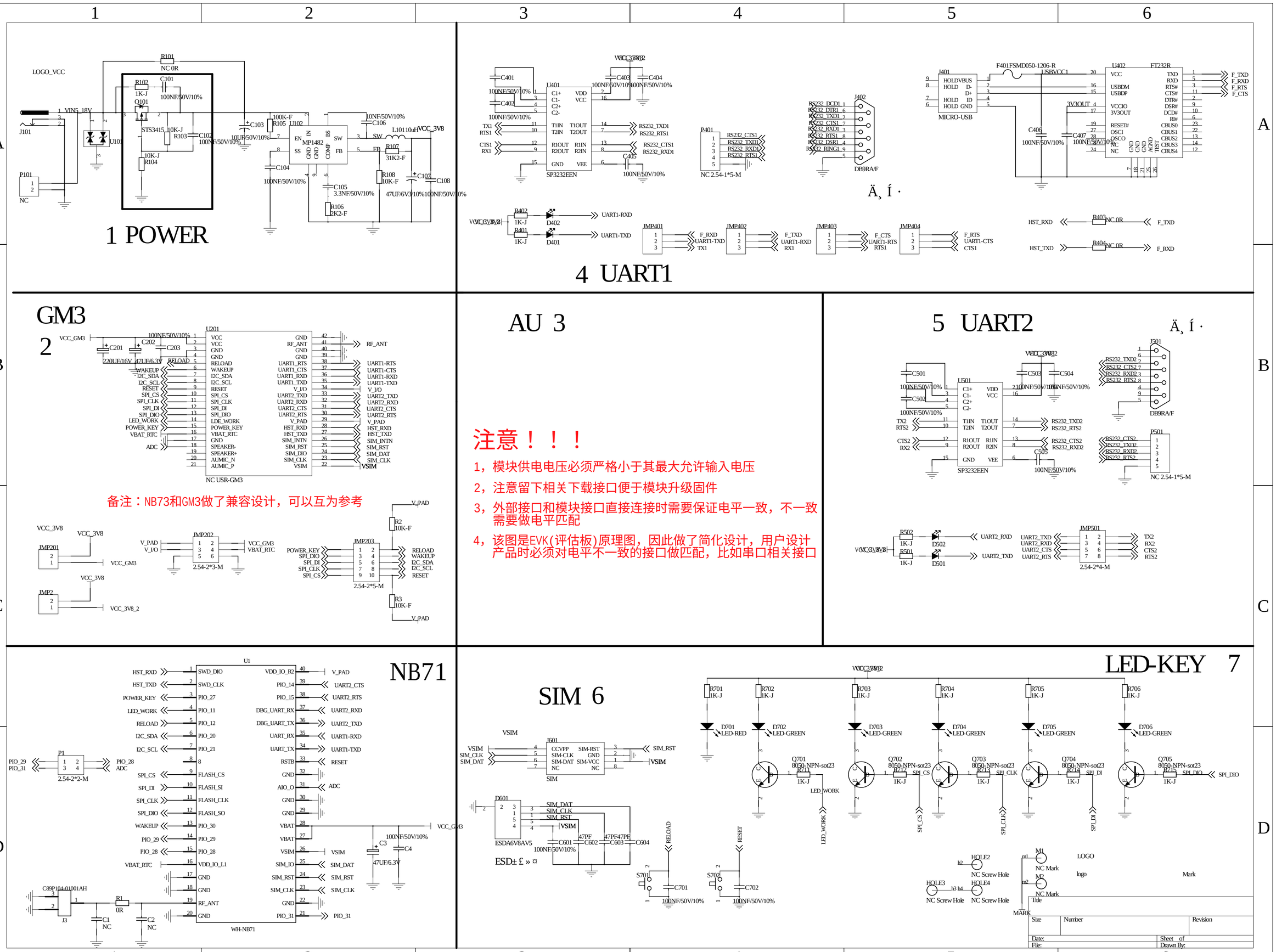
1 POWER
4 UART1
GM3
2
AU 3
5 UART2
注意！！！
1，模块供电电压必须严格小于其最大允许输入电压
2，注意留下相关下载接口便于模块升级固件
3，外部接口和模块接口直接连接时需要保证电平一致，不一致需要做电平匹配
4，该图是EVK(评估板)原理图，因此做了简化设计，用户设计产品时必须对电平不一致的接口做匹配，比如串口相关接口
备注：NB73和GM3做了兼容设计，可以互为参考
NB71
SIM 6
LED-KEY 7